Productfiche
SUZ-M50VA | SLZ-M50FA2 | SLP-2FA | PAR-41MAA

Buitenunit Binnenunit					SUZ-M50VA SLZ-M50FA2
Set	Koeling	Nominale capaciteit		kW	4,6 (1,0~5,2)
		Opgenomen vermogen		kW	1,350
		SEER of $\eta_{s,c}$			6,3
		Seizoensenergieklasse			A++
		Jaarlijks energieverbruik		kWh	253
	Verwarming	Nominale capaciteit		kW	5,0 (1,3~5,5)
		Opgenomen vermogen		kW	1,560
		SCOP of $\eta_{s,h}$			4,2
		Seizoensenergieklasse			A+
		Jaarlijks energieverbruik		kWh	1119
		Capaciteit bij -10°C		kW	3,0 (0,8~3,3)
Buitenunit	Specificaties	Afmetingen (B x D x H)		mm	840 x 285 x 714
		Gewicht		kg	41,0
		Koeling	Geluidsvermogen	dB(A)	64
			Geluidsdruk	dB(A)	48
			Luchtvolume	m^3/u	2.748
			Toepassingsgebied	°C	-15~46
		Verwarming	Geluidsdruk	dB(A)	49
			Luchtvolume	m^3/u	2.622
			Toepassingsgebied	°C	-10~+24
	Koeltechnische gegevens	Diameter vloeistof- & gasleiding		"	1/4 - 1/2
		Maximale leidinglengte		m	30
		Maximaal hoogteverschil		m	30
		Koelmiddel			R32
		Hoeveelheid koelmiddel		kg	1,2
		CO_2-equivalent		ton	0,810
		Koelmiddelvoorvulling voor		m	7
		Navulhoeveelheid koelmiddel		g/m	20
		Maximale koelmiddelvulling		kg	1,7
		CO_2-equivalent bij max. koelmiddelvulling		ton	1,121
	Elektrische gegevens	Voedingsspanning		V;f;Hz	230;1;50
		Voedingskabel		mm^2	3G 2,5
		Afzekering		A	20
Binnenunit	Specificaties	Afmetingen (B x D x H)		mm	570 x 570 x 245
		Gewicht		kg	15,0
		Koeling	Geluidsvermogen	dB(A)	56
			Geluidsdruk	dB(A)	27-34-39
			Luchtvolume	m^3/u	420-540-690
		Verwarming	Geluidsdruk	dB(A)	27-34-39
			Luchtvolume	m^3/u	420-540-690
		Beschikbare statische druk		Pa	0
	Specificaties rooster	Afmetingen (B x D x H)		mm	625 x 625 x 10
		Gewicht		kg	3,0
	Elektrische gegevens	Voedingsspanning		V;f;Hz	Via de buitenunit
		Voedingskabel		mm^2	-
		Afzekering		A	-
		Communicatiekabel		mm^2	4G 2,5

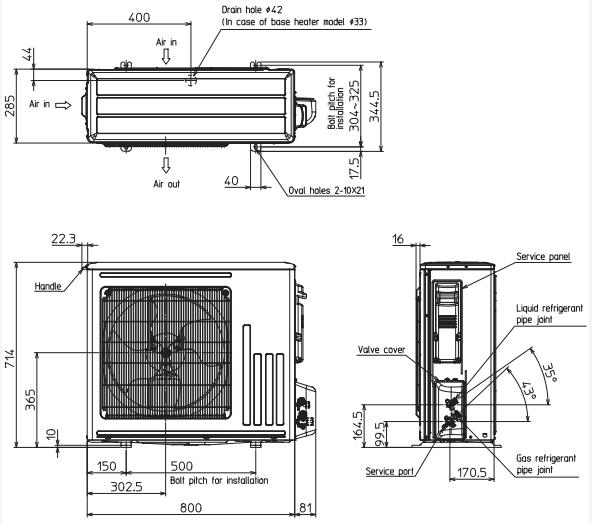

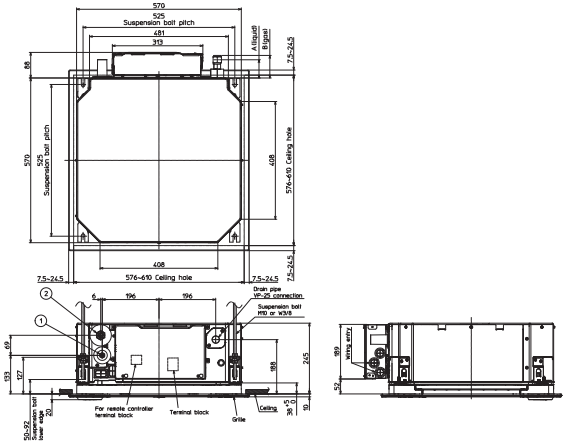

Fiche produit

SUZ-M50VA | SLZ-M50FA2 | SLP-2FA | PAR-41MAA
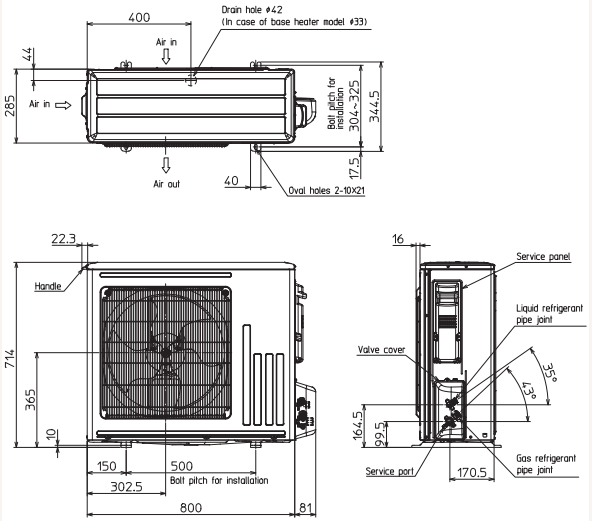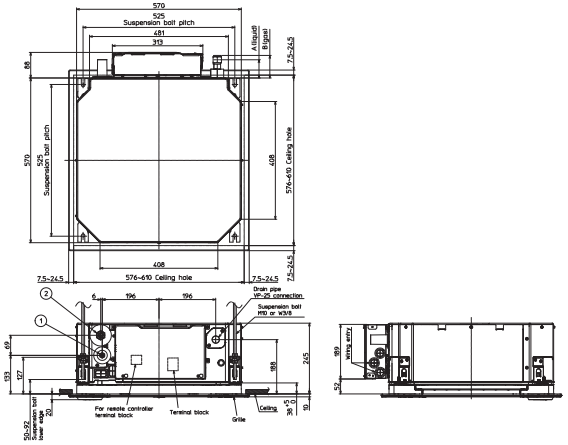
Unité extérieure Unité intérieure					SUZ-M50VA SLZ-M50FA2
Set	Froid	Capacité nominale		kW	4,6 (1,0~5,2)
		Puissance absorbée		kW	1,350
		SEER ou $\eta_{s,c}$			6,3
		Classe énergétique saisonnier			A++
		Consommation annuelle d'énergie		kWh	253
	Chauffage	Capacité nominale		kW	5,0 (1,3~5,5)
		Puissance absorbée		kW	1,560
		SCOP ou ηs,h			4,2
		Classe énergétique saisonnier			A+
		Consommation annuelle d'énergie		kWh	1119
		Puissance à -10°C		kW	3,0 (0,8~3,3)
Unité extérieure	Spécifications	Dimensions (L x P x H)		mm	840 x 285 x 714
		Poids		kg	41,0
		Froid	Puissance acoustique	dB(A)	64
			Pression acoustique	dB(A)	48
			Débit d'air	m³/h	2.748
			Plage de fonctionnement	°C	-15~46
		Chauffage	Pression acoustique	dB(A)	49
			Débit d'air	m³/h	2.622
			Plage de fonctionnement	°C	-10~+24
	Données frigorifiques	Diamètre conduite liquide & gaz		"	1/4 - 1/2
		Longueur maximale		m	30
		Dénivellation maximale		m	30
		Type de fluide frigorigène			R32
		Précharge de fluide frigorigène		kg	1,2
		Précharge de fluide frigorigène pour		m	7
		Volume de mise à niveau du fluide frigorigène		g/m	20
		Équivalent CO_2		tonnes	0,810
		Charge de fluide frigorigène maximale		kg	1,7
		Équivalent CO_2 en charge maximale		tonnes	1,121
	Données électriques	Alimentation électrique		V;ph;Hz	230;1;50
		Câble d'alimentation		mm²	3G 2,5
		Taille de fusible recommandée		A	20
Unité intérieure	Spécifications	Dimensions (L x P x H)		mm	570 x 570 x 245
		Poids		kg	15,0
		Froid	Puissance acoustique	dB(A)	56
			Pression acoustique	dB(A)	27-34-39
			Débit d'air	m³/h	420-540-690
		Chauffage	Pression acoustique	dB(A)	27-34-39
			Débit d'air	m³/h	420-540-690
		Pression statique disponible		Pa	0
	Spécifications grille	Dimensions (L x P x H)		mm	625 x 625 x 10
		Poids		kg	3,0
	Données électriques	Alimentation électrique		V;ph;Hz	Via l'unité extérieure
		Câble d'alimentation		mm²	-
		Taille de fusible recommandée		A	-
		Câble de communication		mm²	4G 2,5